横浜根岸第五号灯標復旧の海上作業のお知らせ

横浜根岸第五号灯標の復旧作業を実施致します。
当日、安全には十分に注意致しますが、付近海域を航行される船舶の方は十分にご注意下さいますよう
何卒よろしくお願い申し上げます。

Ⅰ　作業期間及び作業位置

①期間　予 定 日 ： 令和6年1月30日
　　予 備 日 ： 令和6年1月31日 ～ 令和6年3月30日

②位置　横浜根岸第五号灯標
　（図－1. 現場位置図　参照）

Ⅱ　作業概要

①灯標の鋼台船への引揚げ（図－2. 施工概要図参照）
②鋼台船上でのプラットホーム等の交換およびその他の修理
③修理を行った灯標の設置作業（図－2. 施工概要図参照）
④荒天順延の際は、予備日の中で作業可能な日程で実施します。

図－1. 現場位置図

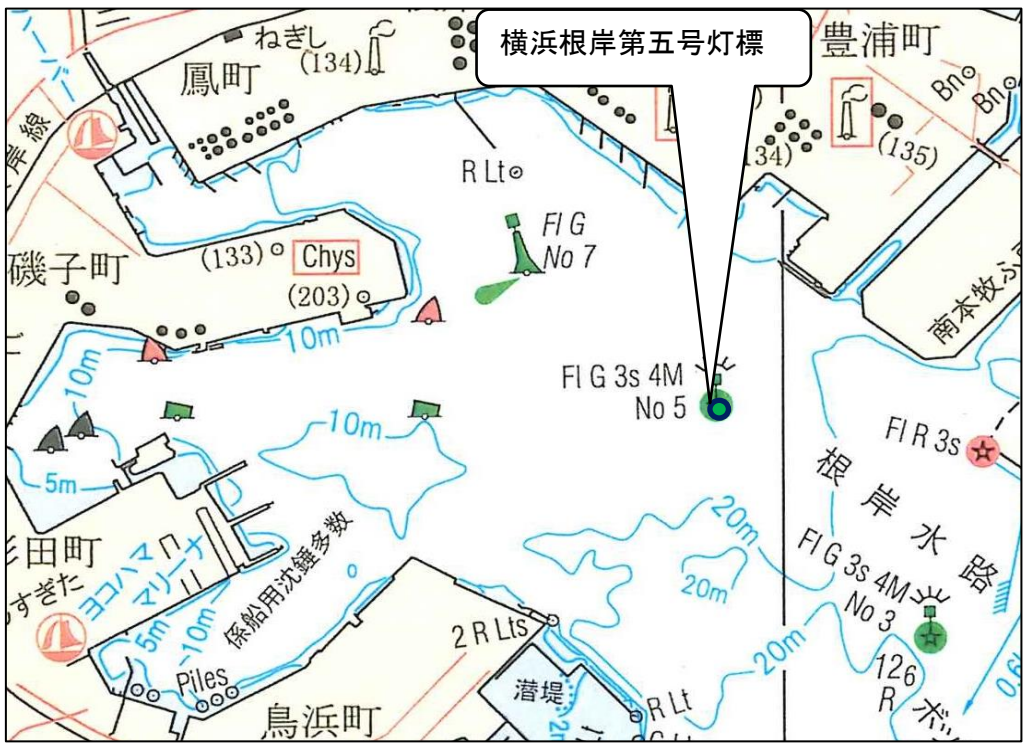

Ⅲ　安全対策

①作業船は、航行する船舶の妨げにならないように 灯標に近づきます。
②各関係先への周知徹底も含め連絡を密にし、航路の航行に支障をきたさない
　ように安全作業を遂行致します。
③警戒船を1隻配備し、作業区域付近を航行する 船舶への注意喚起をおこないます。

図－2. 施工概要図

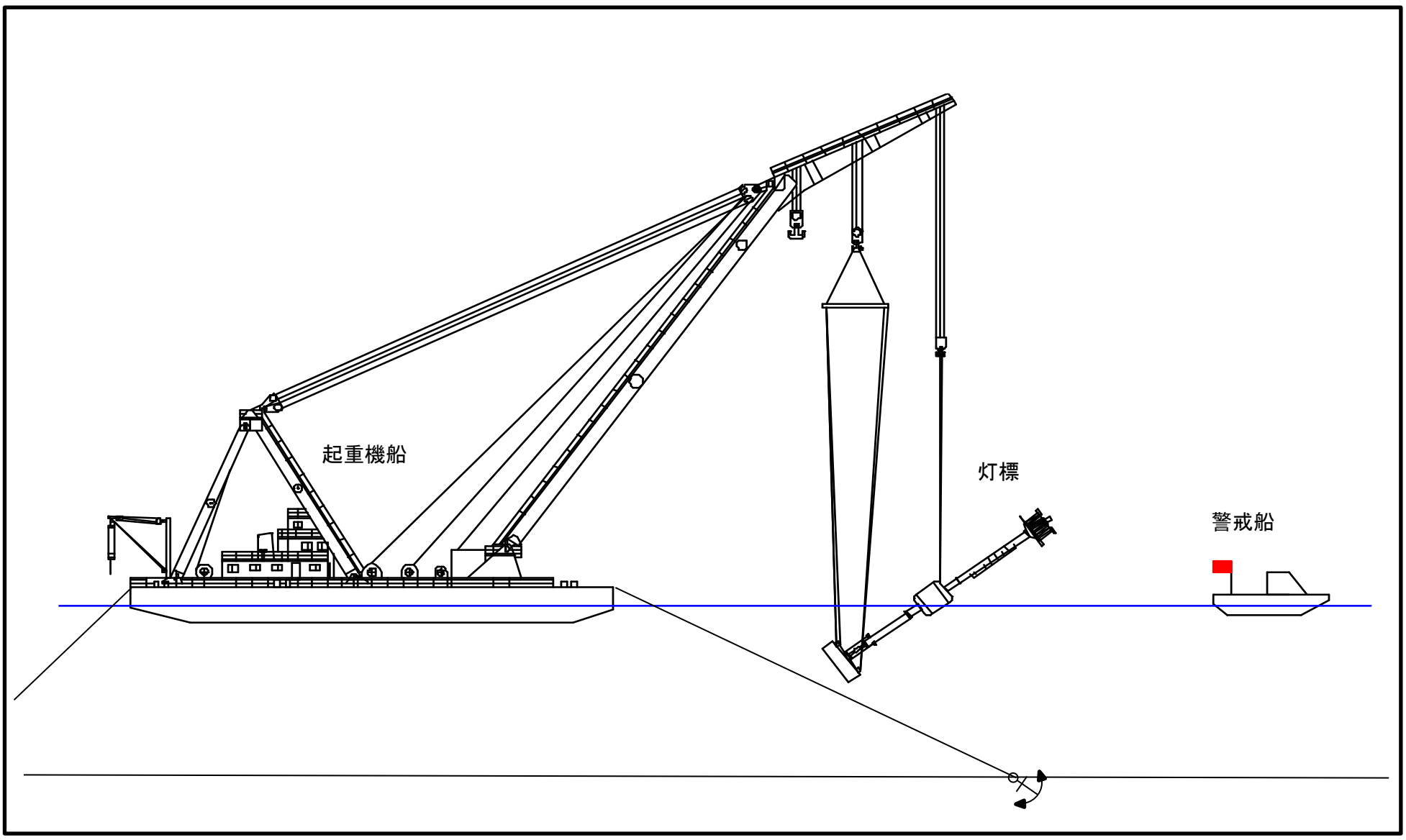

工事に関する問い合わせ先	光商産業株式会社 TEL0438－36－4121 担当者　岡村淳